← Retour

DÉCOLLAGE DE VITRAGE : DESCRIPTION

Attention, un ou des avertissements sont présents dans cette méthode

Outillage spécialisé indispensable		
Protecteur universel	Car.1847	

INTRODUCTION

AVERTISSEMENT

Pour assurer la protection du technicien lors de la découpe d'un élément collé, porter des gants et des lunettes de protection.

1 DESCRIPTION

1.1 PRÉPARATION

- Le remplacement d'un élément collé nécessite un poste de travail dans lequel les techniciens puissent se déplacer aisément autour du véhicule.

Pour effectuer un travail dans les règles de l'art, il est nécessaire de :

- Déposer les différents éléments intérieurs et extérieurs afin de pouvoir travailler librement sur l'élément collé.
- Protéger soigneusement le véhicule afin de ne pas abîmer les éléments fixes environnants (Pour la protection du tableau de bord lors de la dépose du pare-brise, utiliser le protecteur universel Protecteur universel(Car.1847)).

1.2 OUTILLAGE

1.2.1 découpe manuelle

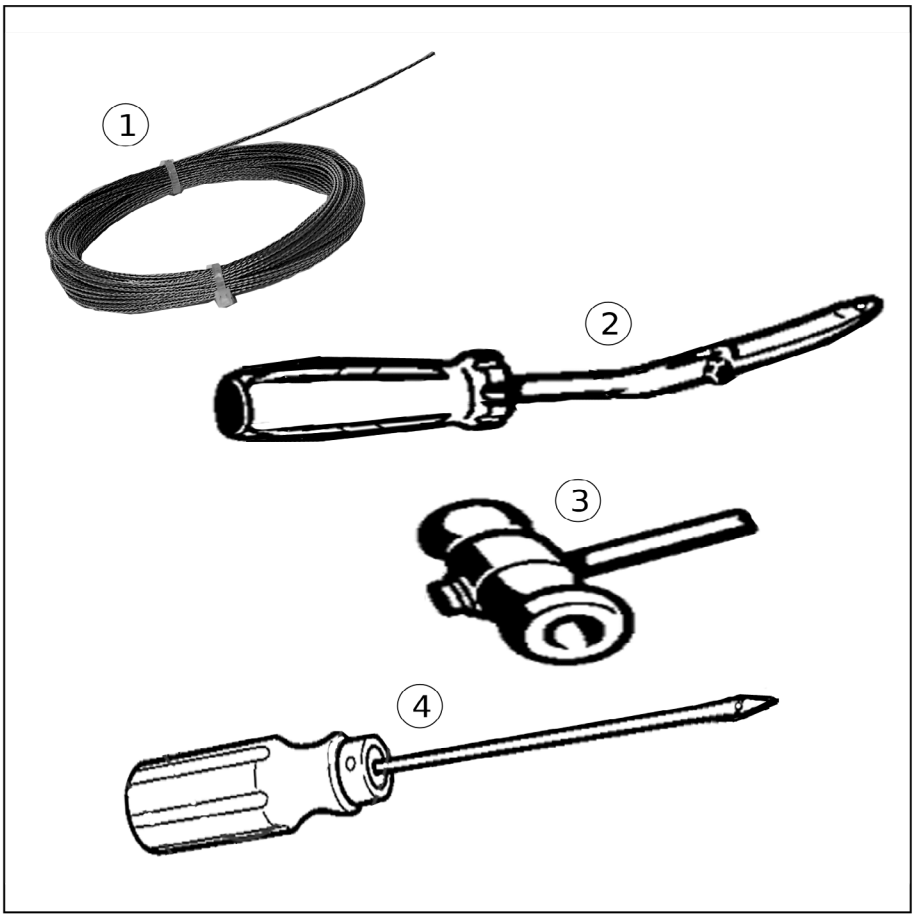

RDE-000512991-01-000399907

Le kit comprend :

- fil de découpe tressé (1) ,
- outil de maintien (2) ,
- poignée de traction (3) ,
- passe-fil (4) .

1.2.2 découpe pneumatique

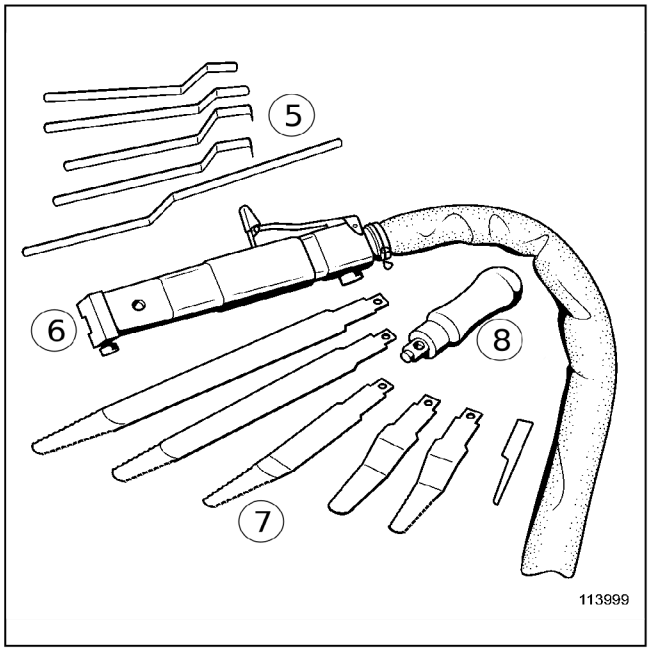

RDE-000512991-11-000023040

Le kit comprend :

- outils de calibrage pour le choix de la lame (5) ,
- machine pneumatique (6) ,

- kit de lames de découpe (7) ,
- poignée manuelle pour lame de découpe (8) .

1.2.3 découpe autonome

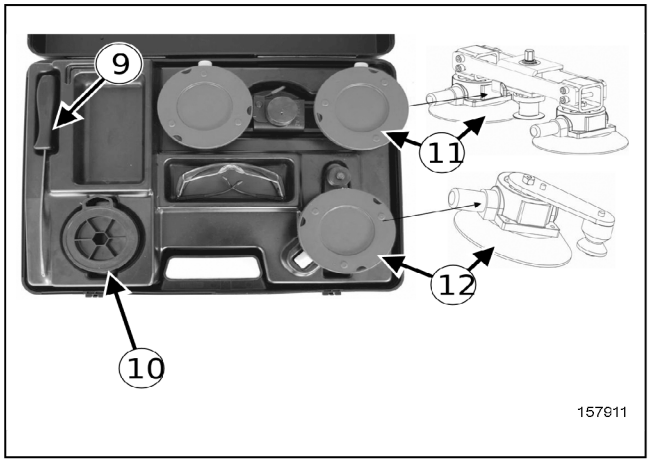

RDE-000512991-03-000065561

Le kit comprend :

- passe-fil (9) ,
- bobine de fil tressé (10) ,
- dispositif pour la tension du fil (11) ,
- galet tendeur pour le fil (12) .

2 MÉTHODOLOGIE

2.1 DÉCOUPE DU CORDON DE COLLE À L'AIDE DE L'OUTIL MANUEL

NOTA

Deux techniciens sont nécessaire pour cette opération.

Couper environ 700 mm de fil tressé
(1) .
Définir l'endroit de plus accessible pour insérer le passe-fil
(4) .
Bloquer un bout du fil tressé
(1) sur la pointe du passe-fil (4) .
Percer le cordon de colle à l'aide du passe-fil
(4) .

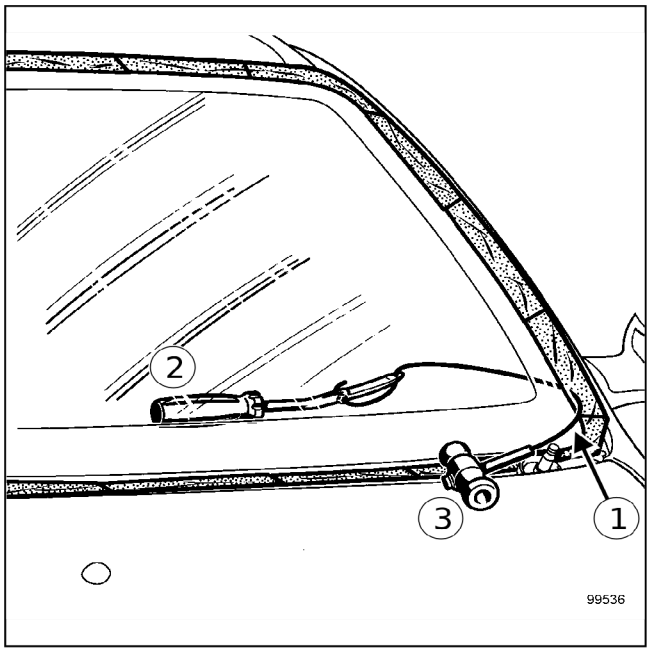

RDE-000512991-02-000009075

Récupérer le bout de fil tressé

(1) qui se trouve à l'intérieur du véhicule puis l'insérer dans l'outil de maintien (2) .

Insérer le bout du fil tressé

(1) qui est resté à l'extérieur dans la poignée de traction (3) .

Depuis l'intérieur du véhicule, le premier technicien vient piquer l'outil de maintien

(2) à environ 300 mm du passage du fil.

Depuis l'extérieur, le deuxième technicien tire sur la poignée de traction

(3) en direction de l'outil de maintien (2) .

Le cordon de colle se coupe au fur et à mesure que le deuxième technicien tire sur le poignée de traction

(3) .

Répéter cette opération jusqu'à la découpe complète du cordon de colle.

Déposer l'élément en question.

2.2 DÉCOUPE DU CORDON DE COLLE À L'AIDE DE L'OUTIL PNEUMATIQUE

Après avoir monté la lame

(7) la mieux appropriée sur l'outil pneumatique (6) , poser la lame (7) au niveau du cordon de colle, actionner l'outil pneumatique (6) puis appuyer fortement dessus jusqu'à ce que la lame (7) traverse le cordon de colle.

A l'aide de l'outil pneumatique, découper le cordon de colle sur tout le pourtour de l'élément à décoller.

Déposer l'élément en question.

2.3 DÉCOUPE DU CORDON DE COLLE À L'AIDE DE L'OUTIL AUTONOME

Insérer le passe-fil

(9) en bas à gauche du pare-brise, un peu avant la vis de fixation du mécanisme d'essuie-vitre.

Passer le fil tressé

(10) dans le trou d'aiguille du passe-fil (9) .

Ramener le passe-fil

(9) à l'intérieur du véhicule de façon à faire passer environ 1 m de fil tressé (10) à travers le cordon de colle.

Côté extérieur, passer le fil tressé sur tout le pourtour du pare-brise en prenant soin de bien le positionner contre le cordon de colle.



RDE-000512991-04-000065569

Après avoir fait le tour du pare-brise, fixer l'extrémité du fil tressé

(10) à la vis de fixation du mécanisme d'essuie-vitre.

Côté intérieur coller, à l'aide de la ventouse, le galet tendeur

(12) en bas à droite du pare-brise.

Côté intérieur coller, à l'aide de la ventouse, le dispositif pour la tension du fil

(11) au centre du pare-brise.

Passer le fil tressé

(10) dans la roulette du galet tendeur (12) puis le fixer sur le dispositif pour la tension du fil (11) .

Actionner le dispositif pour la tension du fil

(11) tout en protégeant les garnitures, à l'aide du protecteur universel Protecteur universel(Car.1847) .

Décaler le galet tendeur

(12) autant de fois qu'il le faut pour découper le cordon de colle sur tout le pourtour du pare-brise.

Déposer le pare-brise.

Version : H.11